小島家 系図

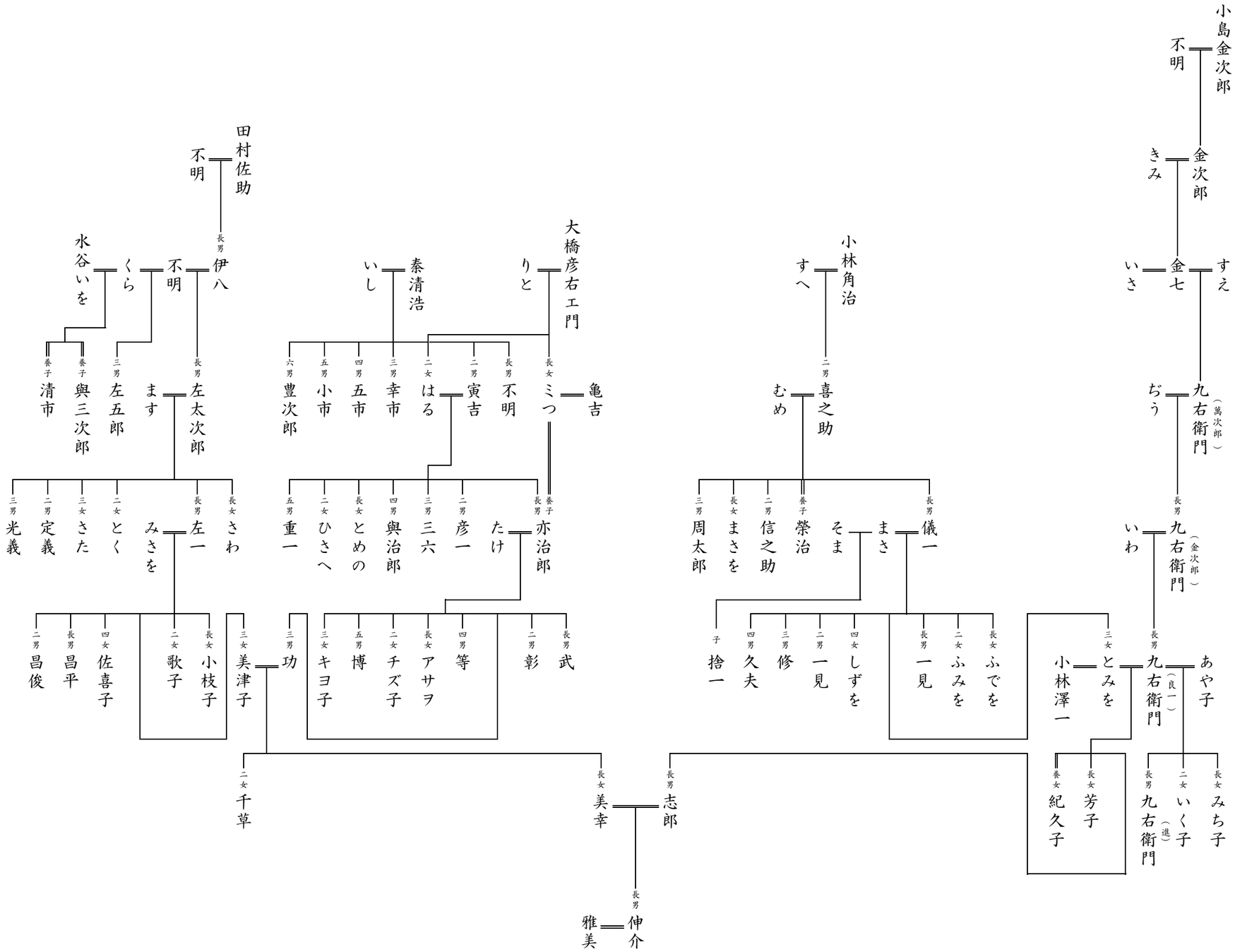

平成二十五年六月二十二日作成

行政書士 小島伸介